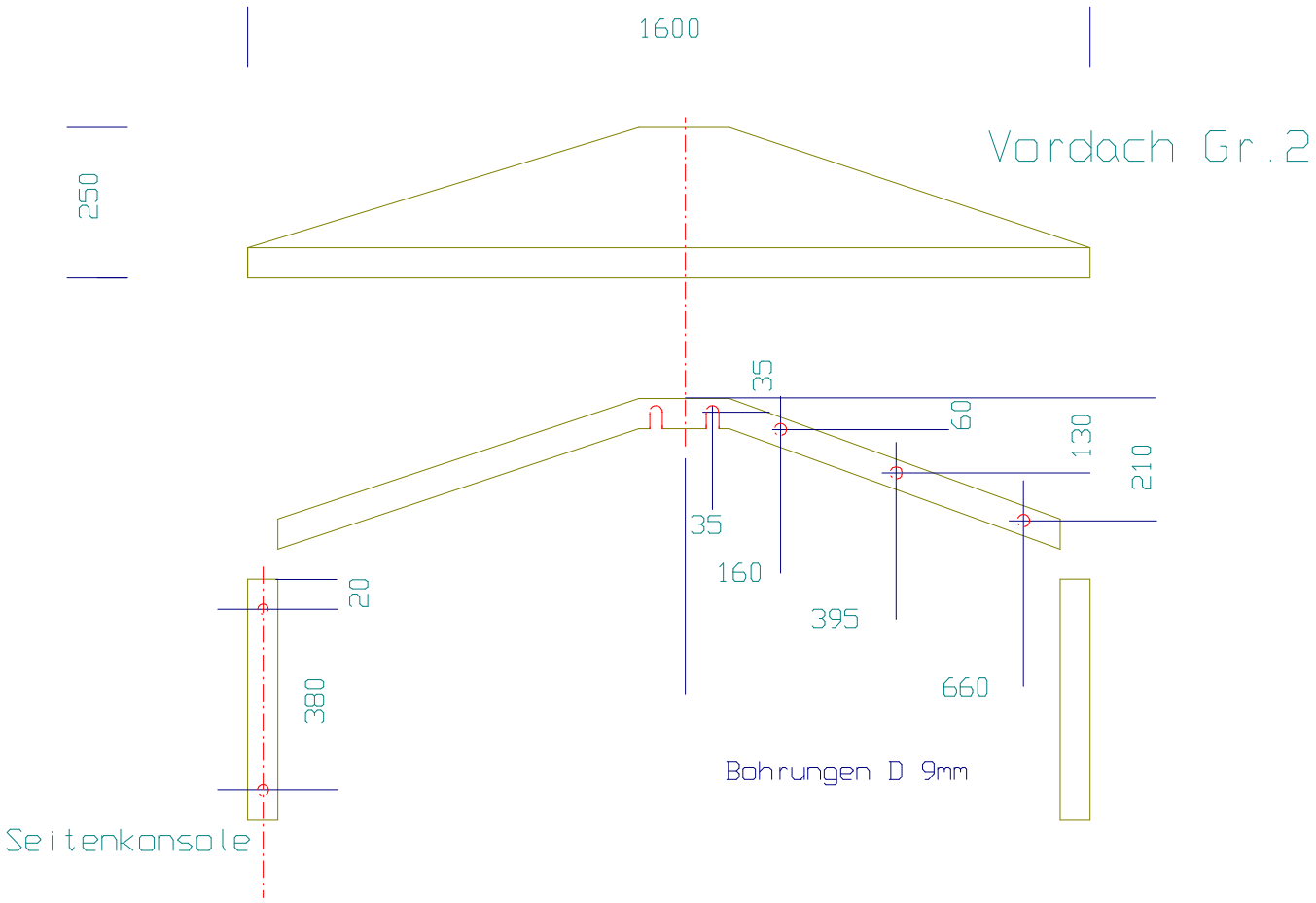
1600
Vordach Gr.2
250
35
60
130
210
35
160
395
660
20
380
Bohrungen D 9mm
Seitenkonsole